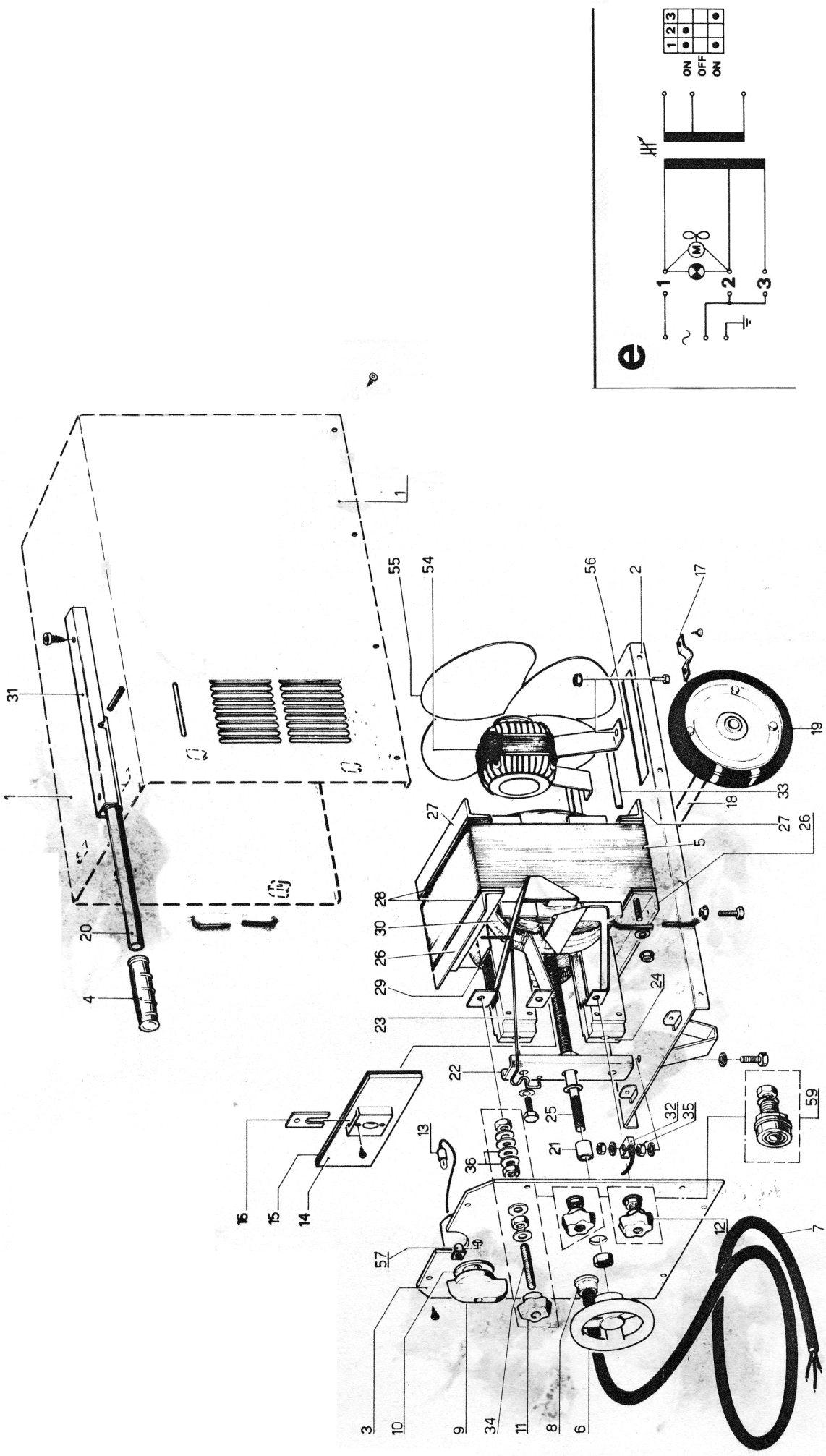CEBORA BOLOGNA	ART. 8-1720-00 MFV 80	DATA 12/1/83	FOGLIO N 2/2