ACCESSORI E PARTI DI CONSUMO PER TAGLIO MANUALE
ACCESSORIES AND CONSUMABLES FOR MANUAL CUTTING

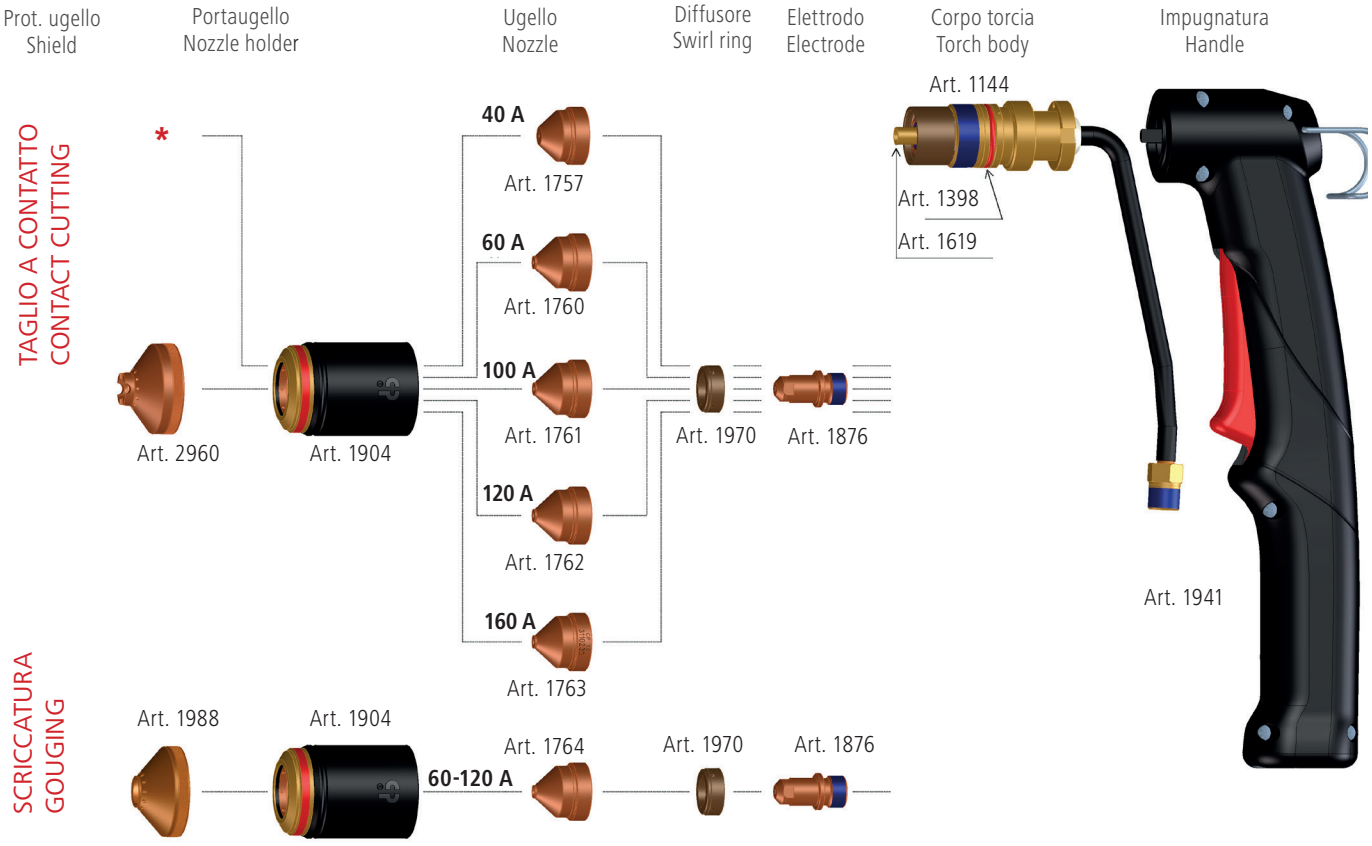

*Fino a 40 A non è previsto l'uso dello shield/*The use of the shield is not envisaged up to 40 A*